המכון הגיאולוגי
נוסד ב - 1949
GEOLOGICAL SURVEY OF ISRAEL
ESTABLISHED 1949

רשימת תוכניות

הערה: המבצע אחראי לבדיקת המידות ולהתאמתם במקום. על המבצע להודיע למתכנן על כל אי התאמה.	מטרה:	תאריך:	מס' פרויקט:	קנ"מ :	מס עדכון	טיפוס מס	רמ
	מכרז	03/07/2016	170-00	1:25	1	A	001
	המכון הגיאולוגי המנהל לחקר אדמה וים						

רשימת מתכננים

תפקיד	שם	טלפון	נייד
אדריכלות	תפנית - תכנון ובינוי ערים	02-5331507	052-2255792
קונסטרוקציה	משה קזס	09-7487307	052-2217784
אדריכלות נוף	ורד סינגר		050-5723428
מיזוג אויר	טוביה שוורץ	03-6736929	050-5325203
אינסטלציה	אמנון יושע	074-7870000	054-3366676
חשמל	ערן בלום	02-6735062	050-5285358
מיגון	מיכאל נייברגר	03-6700199	052-2898581
תנועה וחניה	כנרת דביר	02-6529944	052-3507522
קרקע	עדי לרר	03-6496004	052-3330461
הפרעות דינמיות	רמי שחר	09-8658484	054-6720103
נגישות	צביקה גור	04-6532630	052-3650722
בטיחות	רביד אורנן	08-6880537	054-4588735
מודד	דותן קופרמן	03-5614421	050-5352776
מעליות	שמחה לוסטיג	03-5236633	054-4916644
הידרולוגיה	אברהם מיכאלי	03-9221445	03-9225277
סביבה	תמי הירש	03-5411455	054-7405570
תקשורת	גבי זונדהימר	09-8617077	052-2449416
איטום			
אלומיניום	אבי קליינמן	077-5255953	054-4525912
ביטחון	ספי שניידר	03-9229153	052-3797722
תאורה	נעה לב	03-5252975	054-4399936
חומרים מסוכנים	נעמי סיני	02-5330381	054-7861577
אחסנה ופרוגרמה	עדי קורמן	03-7396722	052-3797722
סופרפוזיציה			
כמאי			
העתקות	קבוצת העתקות	02-6255442	054-3153078
ניהול	שמעון קורנפלד	02-5331503	0505339116

שינויים

התכנית הינה רכוש הבלעדי של המתכנן, וכל הזכויות שמורות. ביצוע מותנה בקבלת היתר וכל האישורים הנדרשים מהרשויות. על המבצע לבדוק התכנית ולהודיע למתכנן על כל ליקוי או אי התאמה במידות - לפני תחילת העבודה

אין לקרא את התכנית ללא חוברות הפרטים והרשימות המצורפות

מזמין
מינהל הדיור הממשלתי

מתכנן
תפנית - תכנון ובינוי ערים בע״מ

המכון הגיאולוגי
המנהל לחקר אדמה וים

ניהול
תפנית ניהול בניה בע״מ

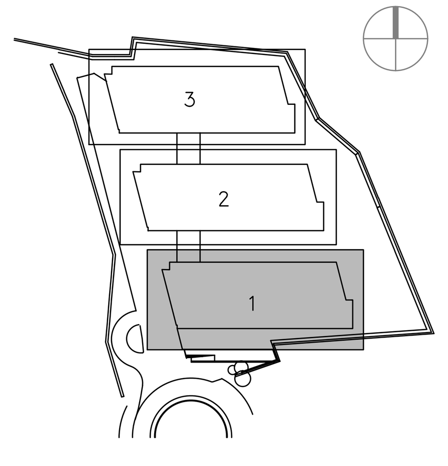

קומה B2 בנין 1
תכנית ריהוט ומערך מעבדות

לעיון ○ למכרז ● לביצוע ○

קנ״מ: 1:50

תאריך: 07.07.2016 תאריך שינוי אחרון: 07.07.2016

אדריכל אחראי: אריאל שפילקה, עמית ביטון

מהדורה: 01
מס גיליון: A-405

רשימת מתכננים

תפקיד	שם	טלפון	נייד
אדריכלות	תפנית – תכנון ובינוי ערים	02–5331507	052–2255792
קונסטרוקציה	משה קזס	09–7487307	052–2217784
אדריכלות נוף	ורד סינגר		050–5723428
מיזוג אויר	טוביה שורץ	03–6736929	050–5325203
אינסטלציה	אמנון יושע	074–7870000	054–3366676
חשמל	ערן בלום	02–6735062	050–5285358
מיגון	מיכאל נייברגר	03–6700199	052–2898581
תנועה וחניה	כנרת דביר	02–6529944	052–3507522
קרקע	עדי לרר	03–6496004	052–3330461
הפרעות דינמיות	רמי שחר	09–8658484	054–6720103
נגישות	צביקה גור	04–6532630	052–3650722
בטיחות	רביד אורנן	08–6880537	054–4588735
מודד	דותן קופרמן	03–5614421	050–5352776
מעליות	שמחה לוסטיג	03–5236633	054–4916644
הידרולוגיה	אברהם מיכאלי	03–9221445	03–9225277
סביבה	תמי הירש	03–5411455	054–7405570
תקשורת	גבי זונדהימר	09–8617077	052–2449416
איטום			
אלומיניום	אבי קליינמן	077–5255953	054–4525912
ביטחון	ספי שניידר	03–9229153	052–3797722
תאורה	נעה לב	03–5252975	054–4399936
חומרים מסוכנים	נעמי סיני	02–5330381	054–7861577
אחסנה ופרוגרמה	עדי קורמן	03–7396722	052–3797722
סופרפוזיציה			
כמאי			
העתקות	קבוצת העתקות	02–6255442	054–3153078
ניהול	שמעון קורנפלד	02–5331503	0505339116

שינויים

התכנית הינה רכוש הבלעדי של המתכנן, וכל הזכויות שמורות.
ביצוע מותנה בקבלת היתר וכל האישורים הנדרשים מהרשויות.
על המבצע לבדוק התכנית ולהודיע למתכנן על כל ליקוי או אי התאמה במידות – לפני תחילת העבודה

אין לקרא את התכנית ללא חוברות הפרטים והרשימות המצורפות

מזמין
מינהל הדיור הממשלתי

מתכנן
תפנית – תכנון ובינוי ערים בע״מ

המכון הגיאולוגי
המנהל לחקר אדמה וים

ניהול
תפנית ניהול בניה בע״מ

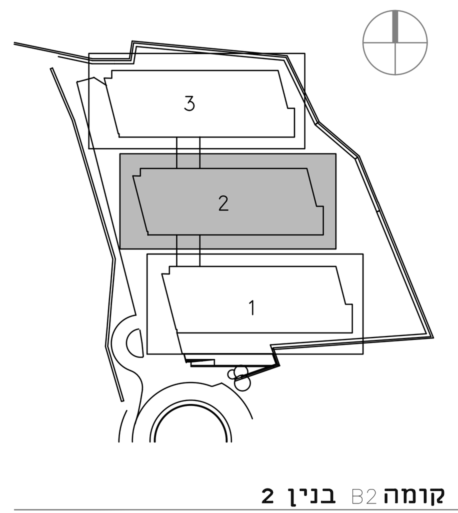

קומה B2 בנין 2

תכנית ריהוט ומערך מעבדות

לעיון ○ למכרז ● לביצוע ○

קנ״מ 1:50

תאריך: 07.07.2016 תאריך שינוי אחרון: 07.07.2016

אדריכל אחראי: אריאל שפילקה, עמית ביטון

מהדורה 01

מס גיליון A–406

רשימת מתכננים

תפקיד	שם	טלפון	נייד
אדריכלות	תפנית - תכנון ובינוי ערים	02-5331507	052-2255792
קונסטרוקציה	משה קזס	09-7487307	052-2217784
אדריכלות נוף	ורד סינגר		050-5723428
מיזוג אויר	טוביה שוורץ	03-6736929	050-5325203
אינסטלציה	אמנון יושע	074-7870000	054-3366676
חשמל	ערן בלום	02-6735062	050-5285358
מיגון	מיכאל נייברגר	03-6700199	052-2898581
תנועה וחניה	כנרת דביר	02-6529944	052-3507522
קרקע	עדי לרר	03-6496004	052-3330461
הפרעות דינמיות	רמי שחר	09-8658484	054-6720103
נגישות	צביקה גור	04-6532630	052-3650722
בטיחות	רביד אורנן	08-6880537	054-4588735
מודד	דותן קופרמן	03-5614421	050-5352776
מעליות	שמחה לוסטיג	03-5236633	054-4916644
הידרולוגיה	אברהם מיכאלי	03-9221445	03-9225277
סביבה	תמי הירש	03-5411455	054-7405570
תקשורת	גבי זונדהימר	09-8617077	052-2449416
איטום			
אלומיניום	אבי קליינמן	077-5255953	054-4525912
ביטחון	ספי שניידר	03-9229153	052-3797722
תאורה	נעה לב	03-5252975	054-4399936
חומרים מסוכנים	נעמי סיני	02-5330381	054-7861577
אחסנה ופרוגרמה	עדי קורמן	03-7396722	052-3797722
סופרפוזיציה			
כמאי			
העתקות	קבוצת העתקות	02-6255442	054-3153078
ניהול	שמעון קורנפלד	02-5331503	0505339116

שינויים

התכנית הינה רכוש הבלעדי של המתכנן, וכל הזכויות שמורות.
ביצוע מותנה בקבלת היתר וכל האישורים הנדרשים מהרשויות.
על המבצע לבדוק התכנית ולהודיע למתכנן על כל ליקוי או אי התאמה במידות - לפני תחילת העבודה

אין לקרוא את התכנית ללא חוברות הפרטים והרשימות המצורפות

מזמין
מינהל הדיור הממשלתי

מתכנן
תפנית - תכנון ובינוי ערים בע"מ

המכון הגיאולוגי
המנהל לחקר אדמה וים

ניהול
תפנית ניהול בניה בע"מ

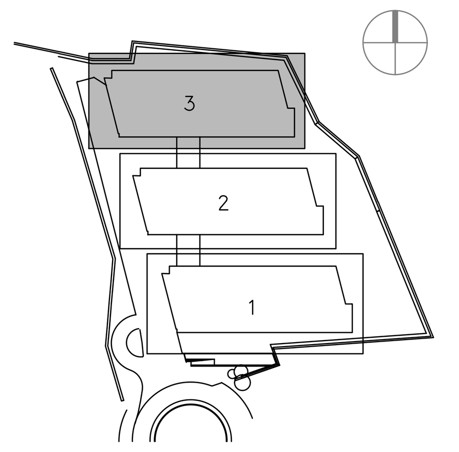

קומה B2 בנין 3

תכנית ריהוט ומערך מעבדות

לעיון ○ למכרז ● לביצוע ○

קנ"מ 1:50

תאריך: 07.07.2016 תאריך שינוי אחרון: 07.07.2016

אדריכל אחראי: אריאל שפילקה, עמית ביטון

מהדורה 01

מס גיליון A-407

רשימת מתכננים

תפקיד	שם	טלפון	נייד
אדריכלות	תפנית - תכנון ובינוי ערים	02-5331507	052-2255792
קונסטרוקציה	משה קזס	09-7487307	052-2217784
אדריכלות נוף	ורד סינגר		050-5723428
מיזוג אויר	טוביה שורץ	03-6736929	050-5325203
אינסטלציה	אמנון יושע	074-7870000	054-3366676
חשמל	ערן בלום	02-6735062	050-5285358
מיגון	מיכאל נייברגר	03-6700199	052-2898581
תנועה וחניה	כנרת דביר	02-6529944	052-3507522
קרקע	עדי לרר	03-6496004	052-3330461
הפרעות דינמיות	רמי שחר	09-8658484	054-6720103
נגישות	צביקה גור	04-6532630	052-3650722
בטיחות	רביד אורנן	08-6880537	054-4588735
מודד	דותן קופרמן	03-5614421	050-5352776
מעליות	שמחה לוסטיג	03-5236633	054-4916644
הידרולוגיה	אברהם מיכאלי	03-9221445	03-9225277
סביבה	תמי הירש	03-5411455	054-7405570
תקשורת	גבי זונדהימר	09-8617077	052-2449416
איטום			
אלומיניום	אבי קליינמן	077-5255953	054-4525912
ביטחון	ספי שניידר	03-9229153	052-3797722
תאורה	נעה לב	03-5252975	054-4399936
חומרים מסוכנים	נעמי סיני	02-5330381	054-7861577
אחסנה ופרוגרמה	עדי קורמן	03-7396722	052-3797722
סופרפוזיציה			
כמאי			
העתקות	קבוצת העתקות	02-6255442	054-3153078
ניהול	שמעון קורנפלד	02-5331503	0505339116

שינויים

התכנית הינה רכושו הבלעדי של המתכנן, וכל הזכויות שמורות.
ביצוע מותנה בקבלת היתר וכל האישורים הנדרשים מהרשויות.
על המבצע לבדוק התכנית ולהודיע למתכנן על כל ליקוי או אי התאמה במידות - לפני תחילת העבודה

אין לקרוא את התכנית ללא חוברות הפרטים והרשימות המצורפות

מזמין
מינהל הדיור הממשלתי

מתכנן
תפנית - תכנון ובינוי ערים בע"מ

המכון הגיאולוגי
המנהל לחקר אדמה וים

ניהול
תפנית ניהול בניה בע"מ

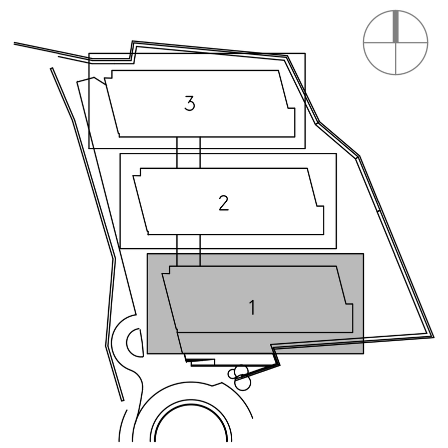

קומה B1 בנין 1
תכנית ריהוט ומערך מעבדות

לעיון ○ למכרז ● לביצוע ○

קנ"מ: 1:50

תאריך: 07.07.2016 תאריך שינוי אחרון: 07.07.2016

אדריכל אחראי: אריאל שפילקה, עמית ביטון

מהדורה 01

מס גיליון A-408

רשימת מתכננים

תפקיד	שם	טלפון	נייד
אדריכלות	תפנית - תכנון ובינוי ערים	02-5331507	052-2255792
קונסטרוקציה	משה קזס	09-7487307	052-2217784
אדריכלות נוף	ורד סינגר		050-5723428
מיזוג אויר	טוביה שורץ	03-6736929	050-5325203
אינסטלציה	אמנון יושע	074-7870000	054-3366676
חשמל	ערן בלום	02-6735062	050-5285358
מיגון	מיכאל נייברגר	03-6700199	052-2898581
תנועה וחניה	כנרת דביר	02-6529944	052-3507522
קרקע	עדי לרר	03-6496004	052-3330461
הפרעות דינמיות	רמי שחר	09-8658484	054-6720103
נגישות	צביקה גור	04-6532630	052-3650722
בטיחות	רביד אורנן	08-6880537	054-4588735
מודד	דותן קופרמן	03-5614421	050-5352776
מעליות	שמחה לוסטיג	03-5236633	054-4916644
הידרולוגיה	אברהם מיכאלי	03-9221445	03-9225277
סביבה	תמי הירש	03-5411455	054-7405570
תקשורת	גבי זונדהימר	09-8617077	052-2449416
איטום			
אלומיניום	אבי קליינמן	077-5255953	054-4525912
ביטחון	ספי שניידר	03-9229153	052-3797722
תאורה	נעה לב	03-5252975	054-4399936
חומרים מסוכנים	נעמי סיני	02-5330381	054-7861577
אחסנה ופרוגרמה	עדי קורמן	03-7396722	052-3797722
סופרפוזיציה			
כמאי			
העתקות	קבוצת העתקות	02-6255442	054-3153078
ניהול	שמעון קורנפלד	02-5331503	0505339116

שינויים

2
1

התכנית הינה רכוש הבלעדי של המתכנן, וכל הזכויות שמורות.
ביצוע מותנה בקבלת היתר וכל האישורים הנדרשים מהרשויות.
על המבצע לבדוק התכנית ולהודיע למתכנן על כל ליקוי או אי התאמה במידות - לפני תחילת העבודה

אין לקרא את התכנית ללא חוברות הפרטים והרשימות המצורפות

מזמין

מינהל הדיור הממשלתי

מתכנן

תפנית - תכנון ובינוי ערים בע"מ

המכון הגיאולוגי
המנהל לחקר אדמה וים

ניהול

תפנית ניהול בניה בע"מ

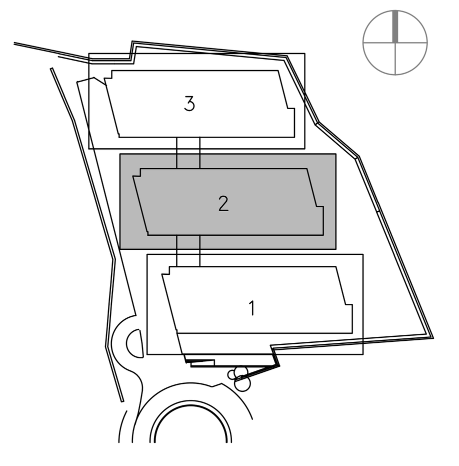

קומה B1 בנין 2
תכנית ריהוט ומערך מעבדות

לעיון ○ למכרז ● לביצוע ○

קנ"מ: 1:50

תאריך: 07.07.2016 תאריך שינוי אחרון: 07.07.2016

אדריכל אחראי: אריאל שפילקה, עמית ביטון

מהדורה 01

מס גיליון A-409

רשימת מתכננים

תפקיד	שם	טלפון	נייד
אדריכלות	תפנית - תכנון ובינוי ערים	02-5331507	052-2255792
קונסטרוקציה	משה קזס	09-7487307	052-2217784
אדריכלות נוף	ורד סינגר		050-5723428
מיזוג אויר	טוביה שוורץ	03-6736929	050-5325203
אינסטלציה	אמנון יושע	074-7870000	054-3366676
חשמל	ערן בלום	02-6735062	050-5285358
מיגון	מיכאל נייברגר	03-6700199	052-2898581
תנועה וחניה	כנרת דביר	02-6529944	052-3507522
קרקע	עדי לרר	03-6496004	052-3330461
הפרעות דינמיות	רמי שחר	09-8658484	054-6720103
נגישות	צביקה גור	04-6532630	052-3650722
בטיחות	רביד אורנן	08-6880537	054-4588735
מודד	דותן קופרמן	03-5614421	050-5352776
מעליות	שמחה לוסטיג	03-5236633	054-4916644
הידרולוגיה	אברהם מיכאלי	03-9221445	03-9225277
סביבה	תמי הירש	03-5411455	054-7405570
תקשורת	גבי זונדהימר	09-8617077	052-2449416
איטום			
אלומיניום	אבי קליינמן	077-5255953	054-4525912
ביטחון	ספי שניידר	03-9229153	052-3797722
תאורה	נעה לב	03-5252975	054-4399936
חומרים מסוכנים	נעמי סיני	02-5330381	054-7861577
אחסנה ופרוגרמה	עדי קורמן	03-7396722	052-3797722
סופרפוזיציה			
כמאי			
העתקות	קבוצת העתקות	02-6255442	054-3153078
ניהול	שמעון קורנפלד	02-5331503	0505339116

שינויים

התכנית הינה רכושו הבלעדי של המתכנן, וכל הזכויות שמורות.
ביצוע מותנה בקבלת היתר וכל האישורים הנדרשים מהרשויות.
על המבצע לבדוק התכנית ולהודיע למתכנן על כל ליקוי או אי התאמה במידות - לפני תחילת העבודה

אין לקרא את התכנית ללא חוברות הפרטים והרשימות המצורפות

מזמין
מינהל הדיור הממשלתי

מתכנן
תפנית - תכנון ובינוי ערים בע"מ

המכון הגיאולוגי
המנהל לחקר אדמה וים

ניהול
תפנית ניהול בניה בע"מ

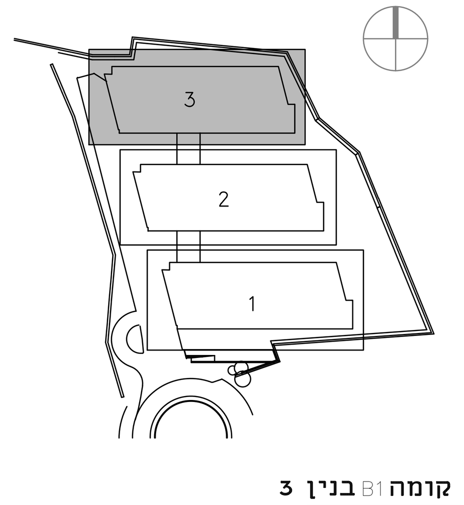

קומה B1 בנין 3

תכנית ריהוט ומערך מעבדות

לעיון ○ למכרז ● לביצוע ○

קנ"מ: 1:50

תאריך: 07.07.2016 תאריך שינוי אחרון: 07.07.2016

אדריכל אחראי: אריאל שפילקה, עמית ביטון

מהדורה 01

מס גיליון A-410

רשימת מתכננים

תפקיד	שם	טלפון	נייד
אדריכלות	תפנית - תכנון ובינוי ערים	02-5331507	052-2255792
קונסטרוקציה	משה קזס	09-7487307	052-2217784
אדריכלות נוף	ורד סינגר		050-5723428
מיזוג אויר	טוביה שוורץ	03-6736929	050-5325203
אינסטלציה	אמנון יושע	074-7870000	054-3366676
חשמל	ערן בלום	02-6735062	050-5285358
מיגון	מיכאל נייברגר	03-6700199	052-2898581
תנועה וחניה	כנרת דביר	02-6529944	052-3507522
קרקע	עדי לרר	03-6496004	052-3330461
הפרעות דינמיות	רמי שחר	09-8658484	054-6720103
נגישות	צביקה גור	04-6532630	052-3650722
בטיחות	רביד אורנן	08-6880537	054-4588735
מודד	דותן קופרמן	03-5614421	050-5352776
מעליות	שמחה לוסטיג	03-5236633	054-4916644
הידרולוגיה	אברהם מיכאלי	03-9221445	03-9225277
סביבה	תמי הירש	03-5411455	054-7405570
תקשורת	גבי זונדהימר	09-8617077	052-2449416
איטום			
אלומיניום	אבי קליינמן	077-5255953	054-4525912
ביטחון	ספי שניידר	03-9229153	052-3797722
תאורה	נעה לב	03-5252975	054-4399936
חומרים מסוכנים	נעמי סיני	02-5330381	054-7861577
אחסנה ופרוגרמה	עדי קורמן	03-7396722	052-3797722
סופרפוזיציה			
כמאי			
העתקות	קבוצת העתקות	02-6255442	054-3153078
ניהול	שמעון קורנפלד	02-5331503	0505339116

שינויים

התכנית הינה רכושו הבלעדי של המתכנן, וכל הזכויות שמורות. ביצוע מותנה בקבלת היתר וכל האישורים הנדרשים מהרשויות. על המבצע לבדוק התכנית ולהודיע למתכנן על כל ליקוי או אי התאמה במידות - לפני תחילת העבודה

אין לקרוא את התכנית ללא חוברות הפרטים והרשימות המצורפות

מזמין

מינהל הדיור הממשלתי

מתכנן

תפנית - תכנון ובינוי ערים בע"מ

המכון הגיאולוגי
המנהל לחקר אדמה וים

ניהול

תפנית ניהול בניה בע"מ

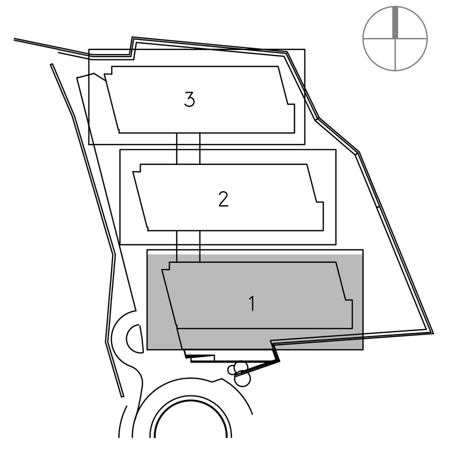

קומה G0 בנין 1

תכנית ריהוט ומערך מעבדות

לעיון ○ למכרז ● לביצוע ○

קנ"מ: 1:50

תאריך: 07.07.2016 תאריך שינוי אחרון: 07.07.2016

אדריכל אחראי: אריאל שפילקה, עמית ביטון

מהדורה 01 מס גיליון A-411

רשימת מתכננים

תפקיד	שם	טלפון	נייד
אדריכלות	תפנית - תכנון ובינוי ערים	02-5331507	052-2255792
קונסטרוקציה	משה קזס	09-7487307	052-2217784
אדריכלות נוף	ורד סינגר		050-5723428
מיזוג אויר	טוביה שורץ	03-6736929	050-5325203
אינסטלציה	אמנון יושע	074-7870000	054-3366676
חשמל	ערן בלום	02-6735062	050-5285358
מיגון	מיכאל נייברגר	03-6700199	052-2898581
תנועה וחניה	כנרת דביר	02-6529944	052-3507522
קרקע	עדי לרר	03-6496004	052-3330461
הפרעות דינמיות	רמי שחר	09-8658484	054-6720103
נגישות	צביקה גור	04-6532630	052-3650722
בטיחות	רביד אורנן	08-6880537	054-4588735
מודד	דותן קופרמן	03-5614421	050-5352776
מעליות	שמחה לוסטיג	03-5236633	054-4916644
הידרולוגיה	אברהם מיכאלי	03-9221445	03-9225277
סביבה	תמי הירש	03-5411455	054-7405570
תקשורת	גבי זונדהימר	09-8617077	052-2449416
איטום			
אלומיניום	אבי קליינמן	077-5255953	054-4525912
ביטחון	ספי שניידר	03-9229153	052-3797722
תאורה	נעה לב	03-5252975	054-4399936
חומרים מסוכנים	נעמי סיני	02-5330381	054-7861577
אחסנה ופרוגרמה	עדי קורמן	03-7396722	052-3797722
סופרפוזיציה			
כמאי			
העתקות	קבוצת העתקות	02-6255442	054-3153078
ניהול	שמעון קורנפלד	02-5331503	0505339116

שינויים

התכנית הינה רכושו הבלעדי של המתכנן, וכל הזכויות שמורות.
ביצוע מותנה בקבלת היתר וכל האישורים הנדרשים מהרשויות.
על המבצע לבדוק התכנית ולהודיע למתכנן על כל ליקוי או אי התאמה במידות - לפני תחילת העבודה

אין לקרא את התכנית ללא חוברות הפרטים והרשימות המצורפות

מזמין
מינהל הדיור הממשלתי

מתכנן
תפנית - תכנון ובינוי ערים בע"מ

המכון הגיאולוגי
המנהל לחקר אדמה וים

ניהול
תפנית ניהול בניה בע"מ

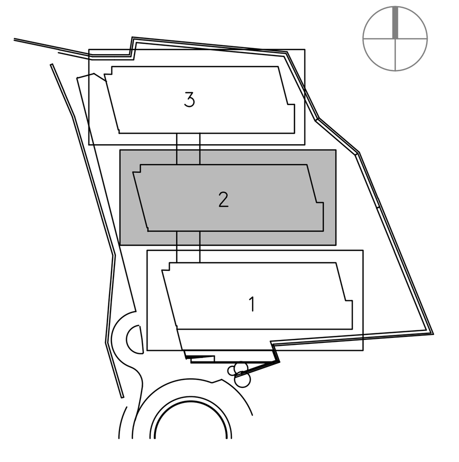

קומה G0 בנין 2

תכנית ריהוט ומערך מעבדות

לעיון ○ למכרז ● לביצוע ○

קנ"מ: 1:50

תאריך: 07.07.2016 תאריך שינוי אחרון: 07.07.2016

אדריכל אחראי: אריאל שפילקה, עמית ביטון

מהדורה 01 מס גיליון A-412

רשימת מתכננים

תפקיד	שם	טלפון	נייד
אדריכלות	תפנית - תכנון ובינוי ערים	02-5331507	052-2255792
קונסטרוקציה	משה קזס	09-7487307	052-2217784
אדריכלות נוף	ורד סינגר		050-5723428
מיזוג אויר	טוביה שורץ	03-6736929	050-5325203
אינסטלציה	אמנון יושע	074-7870000	054-3366676
חשמל	ערן בלום	02-6735062	050-5285358
מיגון	מיכאל נייברגר	03-6700199	052-2898581
תנועה וחניה	כנרת דביר	02-6529944	052-3507522
קרקע	עדי לרר	03-6496004	052-3330461
הפרעות דינמיות	רמי שחר	09-8658484	054-6720103
נגישות	צביקה גור	04-6532630	052-3650722
בטיחות	רביד אורנן	08-6880537	054-4588735
מודד	דותן קופרמן	03-5614421	050-5352776
מעליות	שמחה לוסטיג	03-5236633	054-4916644
הידרולוגיה	אברהם מיכאלי	03-9221445	03-9225277
סביבה	תמי הירש	03-5411455	054-7405570
תקשורת	גבי זונדהימר	09-8617077	052-2449416
איטום			
אלומיניום	אבי קליינמן	077-5255953	054-4525912
ביטחון	ספי שניידר	03-9229153	052-3797722
תאורה	נעה לב	03-5252975	054-4399936
חומרים מסוכנים	נעמי סיני	02-5330381	054-7861577
אחסנה ופרוגרמה	עדי קורמן	03-7396722	052-3797722
סופרפוזיציה			
כמאי			
העתקות	קבוצת העתקות	02-6255442	054-3153078
ניהול	שמעון קורנפלד	02-5331503	0505339116

שינויים

2
1

התכנית הינה רכושו הבלעדי של המתכנן, וכל הזכויות שמורות.
ביצוע מותנה בקבלת היתר וכל האישורים הנדרשים מהרשויות.
על המבצע לבדוק התכנית ולהודיע למתכנן על כל ליקוי או אי התאמה במידות - לפני תחילת העבודה

אין לקרא את התכנית ללא חוברות הפרטים והרשימות המצורפות

מזמין
מינהל הדיור הממשלתי

מתכנן
תפנית - תכנון ובינוי ערים בע"מ

המכון הגיאולוגי
המנהל לחקר אדמה וים

ניהול
תפנית ניהול בניה בע"מ

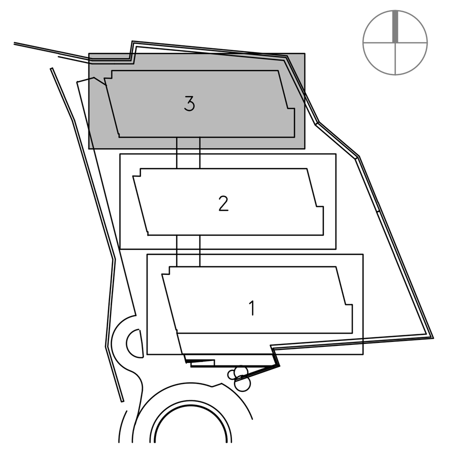

קומה G0 בנין 3

תכנית ריהוט ומערך מעבדות

לעיון ○ למכרז ● לביצוע ○

קנ"מ: 1:50

תאריך: 07.07.2016 תאריך שינוי אחרון: 07.07.2016

אדריכל אחראי: אריאל שפילקה, עמית ביטון

מהדורה 01

מס גיליון A-413

רשימת מתכננים

תפקיד	שם	טלפון	נייד
אדריכלות	תפנית - תכנון ובינוי ערים	02-5331507	052-2255792
קונסטרוקציה	משה קזס	09-7487307	052-2217784
אדריכלות נוף	ורד סינגר		050-5723428
מיזוג אויר	טוביה שורץ	03-6736929	050-5325203
אינסטלציה	אמנון יושע	074-7870000	054-3366676
חשמל	ערן בלום	02-6735062	050-5285358
מיגון	מיכאל נייברגר	03-6700199	052-2898581
תנועה וחניה	כנרת דביר	02-6529944	052-3507522
קרקע	עדי לרר	03-6496004	052-3330461
הפרעות דינמיות	רמי שחר	09-8658484	054-6720103
נגישות	צביקה גור	04-6532630	052-3650722
בטיחות	רביד אורנן	08-6880537	054-4588735
מודד	דותן קופרמן	03-5614421	050-5352776
מעליות	שמחה לוסטיג	03-5236633	054-4916644
הידרולוגיה	אברהם מיכאלי	03-9221445	03-9225277
סביבה	תמי הירש	03-5411455	054-7405570
תקשורת	גבי זונדהימר	09-8617077	052-2449416
איטום			
אלומיניום	אבי קליינמן	077-5255953	054-4525912
ביטחון	ספי שניידר	03-9229153	052-3797722
תאורה	נעה לב	03-5252975	054-4399936
חומרים מסוכנים	נעמי סיני	02-5330381	054-7861577
אחסנה ופרוגרמה	עדי קורמן	03-7396722	052-3797722
סופרפוזיציה			
כמאי			
העתקות	קבוצת העתקות	02-6255442	054-3153078
ניהול	שמעון קורנפלד	02-5331503	0505339116

שינויים

התכנית הינה רכושו הבלעדי של המתכנן, וכל הזכויות שמורות.
ביצוע מותנה בקבלת היתר וכל האישורים הנדרשים מהרשויות.
על המבצע לבדוק התכנית ולהודיע למתכנן על כל ליקוי או אי התאמה במידות - לפני תחילת העבודה

אין לקרא את התכנית ללא חוברות הפרטים והרשימות המצורפות

מזמין
מינהל הדיור הממשלתי

מתכנן
תפנית - תכנון ובינוי ערים בע"מ

המכון הגיאולוגי
המנהל לחקר אדמה וים

ניהול
תפנית ניהול בניה בע"מ

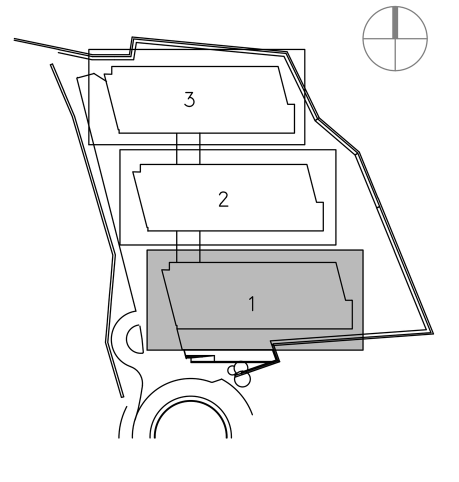

קומה F1 בנין 1
תכנית ריהוט ומערך מעבדות

לעיון ○ למכרז ● לביצוע ○

קנ"מ: 1:50

תאריך: 07.07.2016 תאריך שינוי אחרון: 07.07.2016

אדריכל אחראי: אריאל שפילקה, עמית ביטון

מהדורה 01

מס גיליון A-414

רשימת מתכננים

תפקיד	שם	טלפון	נייד
אדריכלות	תפנית - תכנון ובינוי ערים	02-5331507	052-2255792
קונסטרוקציה	משה קזס	09-7487307	052-2217784
אדריכלות נוף	ורד סינגר		050-5723428
מיזוג אויר	טוביה שוורץ	03-6736929	050-5325203
אינסטלציה	אמנון יושע	074-7870000	054-3366676
חשמל	ערן בלום	02-6735062	050-5285358
מיגון	מיכאל נייברגר	03-6700199	052-2898581
תנועה וחניה	כנרת דביר	02-6529944	052-3507522
קרקע	עדי לרר	03-6496004	052-3330461
הפרעות דינמיות	רמי שחר	09-8658484	054-6720103
נגישות	צביקה גור	04-6532630	052-3650722
בטיחות	רביד אורנן	08-6880537	054-4588735
מודד	דותן קופרמן	03-5614421	050-5352776
מעליות	שמחה לוסטיג	03-5236633	054-4916644
הידרולוגיה	אברהם מיכאלי	03-9221445	03-9225277
סביבה	תמי הירש	03-5411455	054-7405570
תקשורת	גבי זונדהימר	09-8617077	052-2449416
איטום			
אלומיניום	אבי קליינמן	077-5255953	054-4525912
ביטחון	ספי שניידר	03-9229153	052-3797722
תאורה	נעה לב	03-5252975	054-4399936
חומרים מסוכנים	נעמי סיני	02-5330381	054-7861577
אחסנה ופרוגרמה	עדי קורמן	03-7396722	052-3797722
סופרפוזיציה			
כמאי			
העתקות	קבוצת העתקות	02-6255442	054-3153078
ניהול	שמעון קורנפלד	02-5331503	0505339116

שינויים

התכנית הינה רכושו הבלעדי של המתכנן, וכל הזכויות שמורות.
ביצוע מותנה בקבלת היתר וכל האישורים הנדרשים מהרשויות.
על המבצע לבדוק התכנית ולהודיע למתכנן על כל ליקוי או אי התאמה במידות - לפני תחילת העבודה

אין לקרא את התכנית ללא חוברות הפרטים והרשימות המצורפות

מזמין
מינהל הדיור הממשלתי

מתכנן
תפנית - תכנון ובינוי ערים בע״מ

המכון הגיאולוגי
המנהל לחקר אדמה וים

ניהול
תפנית ניהול בניה בע״מ

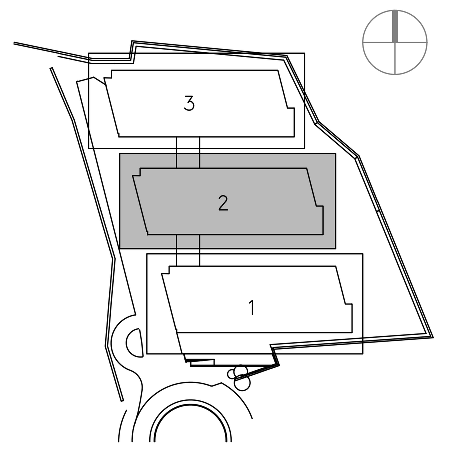

קומה F1 בנין 2

תכנית ריהוט ומערך מעבדות

לעיון ○ למכרז ● לביצוע ○

קנ״מ: 1:50

תאריך: 07.07.2016 תאריך שינוי אחרון: 07.07.2016

אדריכל אחראי: אריאל שפילקה, עמית ביטון

מהדורה 01

מס גיליון A-415

רשימת מתכננים

נייד	טלפון	שם	תפקיד
052-2255792	02-5331507	תפנית - תכנון ובינוי ערים	אדריכלות
052-2217784	09-7487307	משה קזס	קונסטרוקציה
050-5723428		ורד סינגר	אדריכלות נוף
050-5325203	03-6736929	טוביה שוורץ	מיזוג אויר
054-3366676	074-7870000	אמנון יושע	אינסטלציה
050-5285358	02-6735062	ערן בלום	חשמל
052-2898581	03-6700199	מיכאל נייברגר	מיגון
052-3507522	02-6529944	כנרת דביר	תנועה וחניה
052-3330461	03-6496004	עדי לרר	קרקע
054-6720103	09-8658484	רמי שחר	הפרעות דינמיות
052-3650722	04-6532630	צביקה גור	נגישות
054-4588735	08-6880537	רביד אורנן	בטיחות
050-5352776	03-5614421	דותן קופרמן	מודד
054-4916644	03-5236633	שמחה לוסטיג	מעליות
03-9225277	03-9221445	אברהם מיכאלי	הידרולוגיה
054-7405570	03-5411455	תמי הירש	סביבה
052-2449416	09-8617077	גבי זונדהימר	תקשורת
			איטום
054-4525912	077-5255953	אבי קליינמן	אלומיניום
052-3797722	03-9229153	ספי שניידר	ביטחון
054-4399936	03-5252975	נעה לב	תאורה
054-7861577	02-5330381	נעמי סיני	חומרים מסוכנים
052-3797722	03-7396722	עדי קורמן	אחסנה ופרוגרמה
			סופרפוזיציה
			כמאי
054-3153078	02-6255442	קבוצת העתקות	העתקות
0505339116	02-5331503	שמעון קורנפלד	ניהול

שינויים

		2
		1

התכנית הינה רכושו הבלעדי של המתכנן, וכל הזכויות שמורות.
ביצוע מותנה בקבלת היתר וכל האישורים הנדרשים מהרשויות.
על המבצע לבדוק התכנית ולהודיע למתכנן על כל ליקוי או אי התאמה במידות - לפני תחילת העבודה

אין לקרא את התכנית ללא חוברות הפרטים והרשימות המצורפות

מזמין
מינהל הדיור הממשלתי

מתכנן
תפנית - תכנון ובינוי ערים בע"מ

המכון הגיאולוגי
המנהל לחקר אדמה וים

ניהול
תפנית ניהול בניה בע"מ

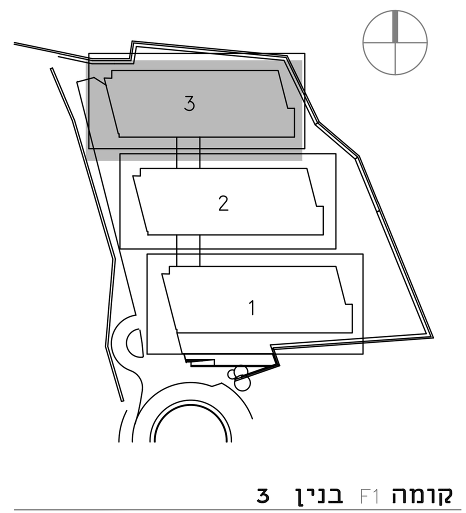

קומה F1 בנין 3
תכנית ריהוט ומערך מעבדות

לעיון ○ למכרז ● לביצוע ○

קנ"מ: 1:50

תאריך: 07.07.2016 תאריך שינוי אחרון: 07.07.2016

אדריכל אחראי: אריאל שפילקה, עמית ביטון

מהדורה 01 מס גיליון A-416

רשימת מתכננים

תפקיד	שם	טלפון	נייד
אדריכלות	תפנית - תכנון ובינוי ערים	02-5331507	052-2255792
קונסטרוקציה	משה קזס	09-7487307	052-2217784
אדריכלות נוף	ורד סינגר		050-5723428
מיזוג אויר	טוביה שוורץ	03-6736929	050-5325203
אינסטלציה	אמנון יושע	074-7870000	054-3366676
חשמל	ערן בלום	02-6735062	050-5285358
מיגון	מיכאל נייברגר	03-6700199	052-2898581
תנועה וחניה	כנרת דביר	02-6529944	052-3507522
קרקע	עדי לרר	03-6496004	052-3330461
הפרעות דינמיות	רמי שחר	09-8658484	054-6720103
נגישות	צביקה גור	04-6532630	052-3650722
בטיחות	רביד אורנן	08-6880537	054-4588735
מודד	דותן קופרמן	03-5614421	050-5352776
מעליות	שמחה לוסטיג	03-5236633	054-4916644
הידרולוגיה	אברהם מיכאלי	03-9221445	03-9225277
סביבה	תמי הירש	03-5411455	054-7405570
תקשורת	גבי זונדהימר	09-8617077	052-2449416
איטום			
אלומיניום	אבי קליינמן	077-5255953	054-4525912
ביטחון	ספי שניידר	03-9229153	052-3797722
תאורה	נעה לב	03-5252975	054-4399936
חומרים מסוכנים	נעמי סיני	02-5330381	054-7861577
אחסנה ופרוגרמה	עדי קורמן	03-7396722	052-3797722
סופרפוזיציה			
כמאי			
העתקות	קבוצת העתקות	02-6255442	054-3153078
ניהול	שמעון קורנפלד	02-5331503	0505339116

שינויים

התכנית הינה רכושו הבלעדי של המתכנן, וכל הזכויות שמורות.
ביצוע מותנה בקבלת היתר וכל האישורים הנדרשים מהרשויות.
על המבצע לבדוק התכנית ולהודיע למתכנן על כל ליקוי או אי התאמה במידות - לפני תחילת העבודה

אין לקרא את התכנית ללא חוברות הפרטים והרשימות המצורפות

מזמין
מינהל הדיור הממשלתי

מתכנן
תפנית - תכנון ובינוי ערים בע"מ

המכון הגיאולוגי
המנהל לחקר אדמה וים

ניהול
תפנית ניהול בניה בע"מ

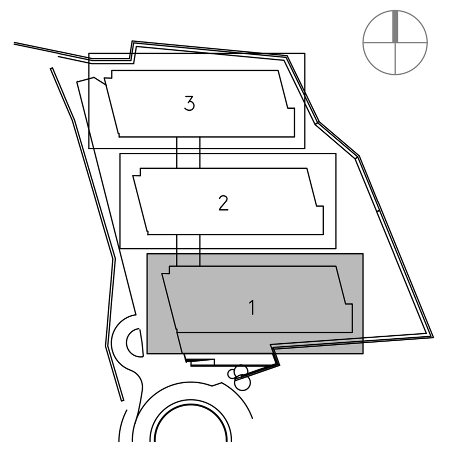

קומה F2 בנין 1

תכנית ריהוט ומערך מעבדות

לעיון ○ למכרז ● לביצוע ○

קנ"מ: 1:50

תאריך: 07.07.2016 — תאריך שינוי אחרון: 07.07.2016

אדריכל אחראי: אריאל שפילקה, עמית ביטון

מהדורה: 01 — מס גיליון: A-417

רשימת מתכננים

תפקיד	שם	טלפון	נייד
אדריכלות	תפנית - תכנון ובינוי ערים	02-5331507	052-2255792
קונסטרוקציה	משה קזס	09-7487307	052-2217784
אדריכלות נוף	ורד סינגר		050-5723428
מיזוג אויר	טוביה שורץ	03-6736929	050-5325203
אינסטלציה	אמנון יושע	074-7870000	054-3366676
חשמל	ערן בלום	02-6735062	050-5285358
מיגון	מיכאל נייברגר	03-6700199	052-2898581
תנועה וחניה	כנרת דביר	02-6529944	052-3507522
קרקע	עדי לרר	03-6496004	052-3330461
הפרעות דינמיות	רמי שחר	09-8658484	054-6720103
נגישות	צביקה גור	04-6532630	052-3650722
בטיחות	רביד אורנן	08-6880537	054-4588735
מודד	דותן קופרמן	03-5614421	050-5352776
מעליות	שמחה לוסטיג	03-5236633	054-4916644
הידרולוגיה	אברהם מיכאלי	03-9221445	03-9225277
סביבה	תמי הירש	03-5411455	054-7405570
תקשורת	גבי זונדהימר	09-8617077	052-2449416
איטום			
אלומיניום	אבי קליינמן	077-5255953	054-4525912
ביטחון	ספי שניידר	03-9229153	052-3797722
תאורה	נעה לב	03-5252975	054-4399936
חומרים מסוכנים	נעמי סיני	02-5330381	054-7861577
אחסנה ופרוגרמה	עדי קורמן	03-7396722	052-3797722
סופרפוזיציה			
כמאי			
העתקות	קבוצת העתקות	02-6255442	054-3153078
ניהול	שמעון קורנפלד	02-5331503	0505339116

שינויים

התכנית הינה רכושו הבלעדי של המתכנן, וכל הזכויות שמורות.
ביצוע מותנה בקבלת היתר וכל האישורים הנדרשים מהרשויות.
על המבצע לבדוק התכנית ולהודיע למתכנן על כל ליקוי או אי התאמה במידות - לפני תחילת העבודה

אין לקרא את התכנית ללא חוברות הפרטים והרשימות המצורפות

מזמין
מינהל הדיור הממשלתי

מתכנן
תפנית - תכנון ובינוי ערים בע"מ

המכון הגיאולוגי
המנהל לחקר אדמה וים

ניהול
תפנית ניהול בניה בע"מ

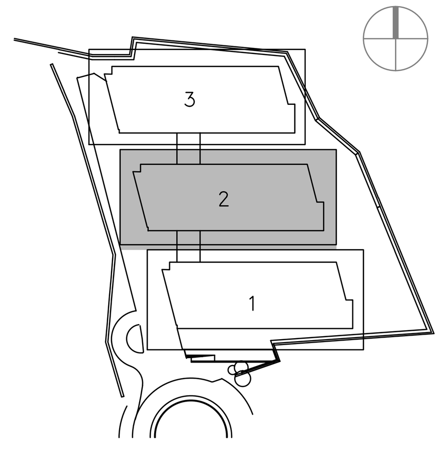

קומה F2 בנין 2

תכנית ריהוט ומערך מעבדות

לעיון ○ למכרז ● לביצוע ○

קנ"מ: 1:50

תאריך: 07.07.2016 תאריך שינוי אחרון: 07.07.2016

אדריכל אחראי: אריאל שפילקה, עמית ביטון

מהדורה 01

מס גיליון A-418

רשימת מתכננים

תפקיד	שם	טלפון	נייד
אדריכלות	תפנית - תכנון ובינוי ערים	02-5331507	052-2255792
קונסטרוקציה	משה קזס	09-7487307	052-2217784
אדריכלות נוף	ורד סינגר		050-5723428
מיזוג אויר	טוביה שוורץ	03-6736929	050-5325203
אינסטלציה	אמנון יושע	074-7870000	054-3366676
חשמל	ערן בלום	02-6735062	050-5285358
מיגון	מיכאל נייברגר	03-6700199	052-2898581
תנועה וחניה	כנרת דביר	02-6529944	052-3507522
קרקע	עדי לרר	03-6496004	052-3330461
הפרעות דינמיות	רמי שחר	09-8658484	054-6720103
נגישות	צביקה גור	04-6532630	052-3650722
בטיחות	רביד אורנן	08-6880537	054-4588735
מודד	דותן קופרמן	03-5614421	050-5352776
מעליות	שמחה לוסטיג	03-5236633	054-4916644
הידרולוגיה	אברהם מיכאלי	03-9221445	03-9225277
סביבה	תמי הירש	03-5411455	054-7405570
תקשורת	גבי זונדהימר	09-8617077	052-2449416
איטום			
אלומיניום	אבי קליינמן	077-5255953	054-4525912
ביטחון	ספי שניידר	03-9229153	052-3797722
תאורה	נעה לב	03-5252975	054-4399936
חומרים מסוכנים	נעמי סיני	02-5330381	054-7861577
אחסנה ופרוגרמה	עדי קורמן	03-7396722	052-3797722
סופרפוזיציה			
כמאי			
העתקות	קבוצת העתקות	02-6255442	054-3153078
ניהול	שמעון קורנפלד	02-5331503	0505339116

שינויים

התכנית הינה רכושו הבלעדי של המתכנן, וכל הזכויות שמורות.
ביצוע מותנה בקבלת היתר וכל האישורים הנדרשים מהרשויות.
על המבצע לבדוק התכנית ולהודיע למתכנן על כל ליקוי או אי התאמה במידות - לפני תחילת העבודה

אין לקרא את התכנית ללא חוברות הפרטים והרשימות המצורפות

מזמין
מינהל הדיור הממשלתי

מתכנן
תפנית - תכנון ובינוי ערים בע"מ

המכון הגיאולוגי
המנהל לחקר אדמה וים

ניהול
תפנית ניהול בניה בע"מ

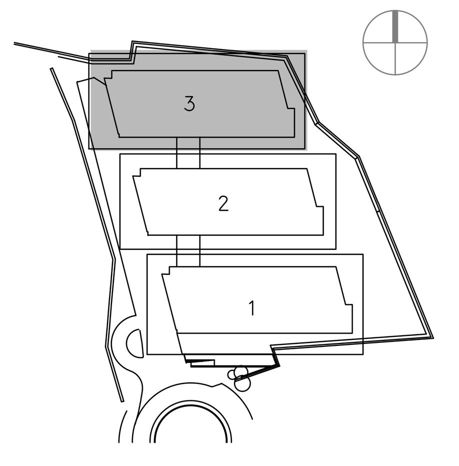

קומה F2 בנין 3
תכנית ריהוט ומערך מעבדות

לעיון ○ למכרז ● לביצוע ○

קנ"מ: 1:50

תאריך: 07.07.2016 תאריך שינוי אחרון: 07.07.2016

אדריכל אחראי: אריאל שפילקה, עמית ביטון

מהדורה 01

מס גיליון A-419

רשימת מתכננים

תפקיד	שם	טלפון	נייד
אדריכלות	תפנית - תכנון ובינוי ערים	02-5331507	052-2255792
קונסטרוקציה	משה קזס	09-7487307	052-2217784
אדריכלות נוף	ורד סינגר		050-5723428
מיזוג אויר	טוביה שוורץ	03-6736929	050-5325203
אינסטלציה	אמנון יושע	074-7870000	054-3366676
חשמל	ערן בלום	02-6735062	050-5285358
מיגון	מיכאל נייברגר	03-6700199	052-2898581
תנועה וחניה	כנרת דביר	02-6529944	052-3507522
קרקע	עדי לרר	03-6496004	052-3330461
הפרעות דינמיות	רמי שחר	09-8658484	054-6720103
נגישות	צביקה גור	04-6532630	052-3650722
בטיחות	רביד אורנן	08-6880537	054-4588735
מודד	דותן קופרמן	03-5614421	050-5352776
מעליות	שמחה לוסטיג	03-5236633	054-4916644
הידרולוגיה	אברהם מיכאלי	03-9221445	03-9225277
סביבה	תמי הירש	03-5411455	054-7405570
תקשורת	גבי זונדהימר	09-8617077	052-2449416
איטום			
אלומיניום	אבי קליינמן	077-5255953	054-4525912
ביטחון	ספי שניידר	03-9229153	052-3797722
תאורה	נעה לב	03-5252975	054-4399936
חומרים מסוכנים	נעמי סיני	02-5330381	054-7861577
אחסנה ופרוגרמה	עדי קורמן	03-7396722	052-3797722
סופרפוזיציה			
כמאי			
העתקות	קבוצת העתקות	02-6255442	054-3153078
ניהול	שמעון קורנפלד	02-5331503	0505339116

שינויים

התכנית הינה רכושו הבלעדי של המתכנן, וכל הזכויות שמורות.
ביצוע מותנה בקבלת היתר וכל האישורים הנדרשים מהרשויות.
על המבצע לבדוק התכנית ולהודיע למתכנן על כל ליקוי או אי התאמה במידות - לפני תחילת העבודה

אין לקרא את התכנית ללא חוברות הפרטים והרשימות המצורפות

מזמין
מינהל הדיור הממשלתי

מתכנן
תפנית - תכנון ובינוי ערים בע"מ

המכון הגיאולוגי
המנהל לחקר אדמה וים

ניהול
תפנית ניהול בניה בע"מ

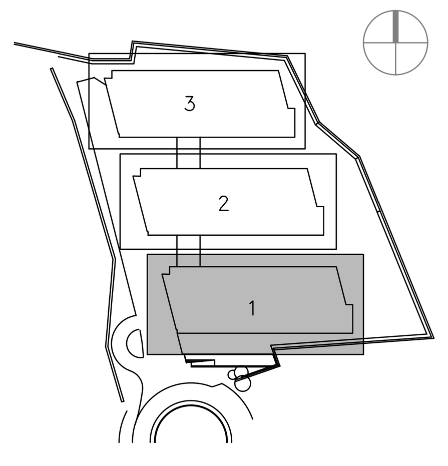

קומה F3 בנין 1

תכנית ריהוט ומערך מעבדות

לעיון ○ למכרז ● לביצוע ○

קנ"מ: 1:50

תאריך: 07.07.2016 תאריך שינוי אחרון: 07.07.2016

אדריכל אחראי: אריאל שפילקה, עמית ביטון

מהדורה 01

מס גיליון A-420

רשימת מתכננים

תפקיד	שם	טלפון	נייד
אדריכלות	תפנית - תכנון ובינוי ערים	02-5331507	052-2255792
קונסטרוקציה	משה קזס	09-7487307	052-2217784
אדריכלות נוף	ורד סינגר		050-5723428
מיזוג אויר	טוביה שוורץ	03-6736929	050-5325203
אינסטלציה	אמנון יושע	074-7870000	054-3366676
חשמל	ערן בלום	02-6735062	050-5285358
מיגון	מיכאל נייברגר	03-6700199	052-2898581
תנועה וחניה	כנרת דביר	02-6529944	052-3507522
קרקע	עדי לרר	03-6496004	052-3330461
הפרעות דינמיות	רמי שחר	09-8658484	054-6720103
נגישות	צביקה גור	04-6532630	052-3650722
בטיחות	רביד אורנן	08-6880537	054-4588735
מודד	דותן קופרמן	03-5614421	050-5352776
מעליות	שמחה לוסטיג	03-5236633	054-4916644
הידרולוגיה	אברהם מיכאלי	03-9221445	03-9225277
סביבה	תמי הירש	03-5411455	054-7405570
תקשורת	גבי זונדהימר	09-8617077	052-2449416
איטום			
אלומיניום	אבי קליינמן	077-5255953	054-4525912
ביטחון	ספי שניידר	03-9229153	052-3797722
תאורה	נעה לב	03-5252975	054-4399936
חומרים מסוכנים	נעמי סיני	02-5330381	054-7861577
אחסנה ופרוגרמה	עדי קורמן	03-7396722	052-3797722
סופרפוזיציה			
כמאי			
העתקות	קבוצת העתקות	02-6255442	054-3153078
ניהול	שמעון קורנפלד	02-5331503	0505339116

שינויים

		2
		1

התכנית הינה רכושו הבלעדי של המתכנן, וכל הזכויות שמורות.
ביצוע מותנה בקבלת היתר וכל האישורים הנדרשים מהרשויות.
על המבצע לבדוק התכנית ולהודיע למתכנן על כל ליקוי או אי התאמה במידות - לפני תחילת העבודה

אין לקרא את התכנית ללא חוברות הפרטים והרשימות המצורפות

מזמין
מינהל הדיור הממשלתי

מתכנן
תפנית - תכנון ובינוי ערים בע"מ

המכון הגיאולוגי
המנהל לחקר אדמה וים

ניהול
תפנית ניהול בניה בע"מ

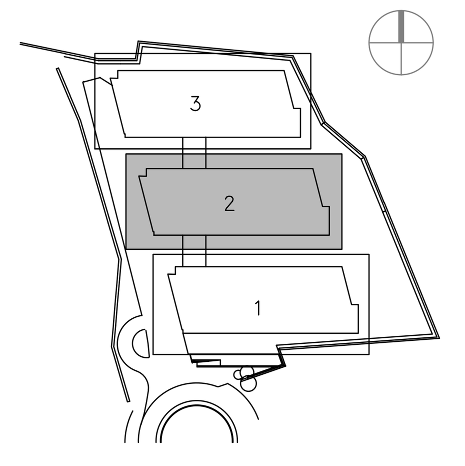

קומה F3 בנין 2

תכנית ריהוט ומערך מעבדות

לעיון ○ למכרז ● לביצוע ○

קנ"מ: 1:50

תאריך: 07.07.2016 תאריך שינוי אחרון: 07.07.2016

אדריכל אחראי: אריאל שפילקה, עמית ביטון

מהדורה: 01

מס גיליון: A-421

רשימת מתכננים

תפקיד	שם	טלפון	נייד
אדריכלות	תפנית - תכנון וביוני עריח	02-5331507	052-2255792
קונסטרוקציה	משה קזס	09-7487307	052-2217784
אדריכלות נוף	ורד סינגר		050-5723428
מיזוג אויר	טוביה שורץ	03-6736929	050-5325203
אינסטלציה	אמנון יושע	074-7870000	054-3366676
חשמל	ערן בלום	02-6735062	050-5285358
מיגון	מיכאל נייברגר	03-6700199	052-2898581
תנועה וחניה	כנרת דביר	02-6529944	052-3507522
קרקע	עדי לרר	03-6496004	052-3330461
הפרעות דינמיות	רמי שחר	09-8658484	054-6720103
נגישות	צביקה גור	04-6532630	052-3650722
בטיחות	רביד אורנן	08-6880537	054-4588735
מודד	דותן קופרמן	03-5614421	050-5352776
מעליות	שמחה לוסטיג	03-5236633	054-4916644
הידרולוגיה	אברהם מיכאלי	03-9221445	03-9225277
סביבה	תמי הירש	03-5411455	054-7405570
תקשורת	גבי זונדהימר	09-8617077	052-2449416
איטום			
אלומיניום	אבי קליינמן	077-5255953	054-4525912
ביטחון	ספי שניידר	03-9229153	052-3797722
תאורה	נעה לב	03-5252975	054-4399936
חומרים מסוכנים	נעמי סיני	02-5330381	054-7861577
אחסנה ופרוגרמה	עדי קורמן	03-7396722	052-3797722
סופרפוזיציה			
כמאי			
העתקות	קבוצת העתקות	02-6255442	054-3153078
ניהול	שמעון קורנפלד	02-5331503	0505339116

שינויים

התכנית הינה רכושו הבלעדי של המתכנן, וכל הזכויות שמורות.
ביצוע מותנה בקבלת היתר וכל האישורים הנדרשים מהרשויות.
על המבצע לבדוק התכנית ולהודיע למתכנן על כל ליקוי או אי התאמה במידות - לפני תחילת העבודה

אין לקרא את התכנית ללא חוברות הפרטים והרשימות המצורפות

מזמין

מינהל הדיור הממשלתי

מתכנן

תפנית - תכנון ובינוי ערים בע"מ

המכון הגיאולוגי
המנהל לחקר אדמה וים

ניהול

תפנית ניהול בניה בע"מ

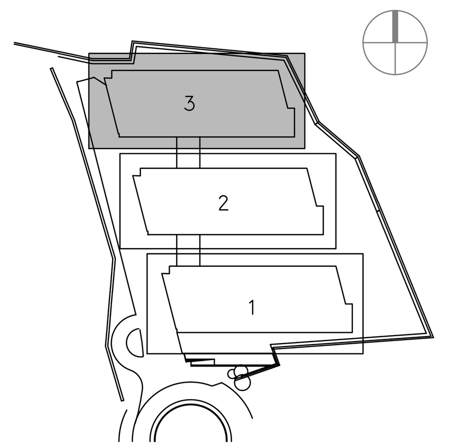

קומה F3 בנין 3

תכנית ריהוט ומערך מעבדות

לעיון ○ למכרז ● לביצוע ○

קנ"מ: 1:50

תאריך: 07.07.2016 תאריך שינוי אחרון: 07.07.2016

אדריכל אחראי: אריאל שפילקה, עמית ביטון

מהדורה 01

מס גיליון A-422

רשימת מתכננים

תפקיד	שם	טלפון	נייד
אדריכלות	תפנית - תכנון ובינוי ערים	02-5331507	052-2255792
קונסטרוקציה	משה קזס	09-7487307	052-2217784
אדריכלות נוף	ורד סינגר		050-5723428
מיזוג אויר	טוביה שוורץ	03-6736929	050-5325203
אינסטלציה	אמנון יושע	074-7870000	054-3366676
חשמל	ערן בלום	02-6735062	050-5285358
מיגון	מיכאל נייברגר	03-6700199	052-2898581
תנועה וחניה	כנרת דביר	02-6529944	052-3507522
קרקע	עדי לרר	03-6496004	052-3330461
הפרעות דינמיות	רמי שחר	09-8658484	054-6720103
נגישות	צביקה גור	04-6532630	052-3650722
בטיחות	רביד אורנן	08-6880537	054-4588735
מודד	דותן קופרמן	03-5614421	050-5352776
מעליות	שמחה לוסטיג	03-5236633	054-4916644
הידרולוגיה	אברהם מיכאלי	03-9221445	03-9225277
סביבה	תמי הירש	03-5411455	054-7405570
תקשורת	גבי זונדהימר	09-8617077	052-2449416
איטום			
אלומיניום	אבי קליינמן	077-5255953	054-4525912
ביטחון	ספי שניידר	03-9229153	052-3797722
תאורה	נעה לב	03-5252975	054-4399936
חומרים מסוכנים	נעמי סיני	02-5330381	054-7861577
אחסנה ופרוגרמה	עדי קורמן	03-7396722	052-3797722
סופרפוזיציה			
כמאי			
העתקות	קבוצת העתקות	02-6255442	054-3153078
ניהול	שמעון קורנפלד	02-5331503	0505339116

שינויים

התכנית הינה רכוש הבלעדי של המתכנן, וכל הזכויות שמורות.
ביצוע מותנה בקבלת היתר וכל האישורים הנדרשים מהרשויות.
על המבצע לבדוק התכנית ולהודיע למתכנן על כל ליקוי או אי התאמה במידות - לפני תחילת העבודה

אין לקרא את התכנית ללא חוברות הפרטים והרשימות המצורפות

מזמין
מינהל הדיור הממשלתי

מתכנן
תפנית - תכנון ובינוי ערים בע"מ

המכון הגיאולוגי
המנהל לחקר אדמה וים

ניהול
תפנית ניהול בניה בע"מ

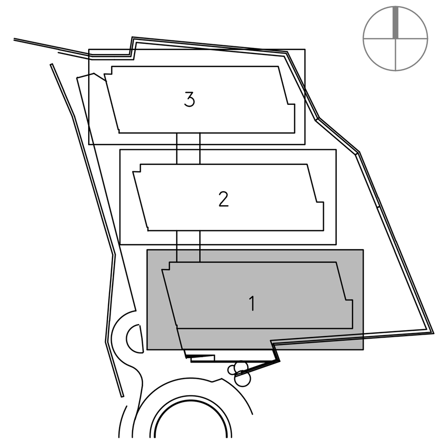

קומה F4 בנין 1
תכנית ריהוט ומערך מעבדות

לעיון ○ למכרז ● לביצוע ○

קנ"מ: 1:50

תאריך: 07.07.2016 תאריך שינוי אחרון: 07.07.2016

אדריכל אחראי: אריאל שפילקה, עמית ביטון

מהדורה 01

מס גיליון A-423

רשימת מתכננים

תפקיד	שם	טלפון	נייד
אדריכלות	תפנית - תכנון וביוני ערים	02-5331507	052-2255792
קונסטרוקציה	משה קזס	09-7487307	052-2217784
אדריכלות נוף	ורד סינגר		050-5723428
מיזוג אויר	טוביה שוורץ	03-6736929	050-5325203
אינסטלציה	אמנון יושע	074-7870000	054-3366676
חשמל	ערן בלום	02-6735062	050-5285358
מיגון	מיכאל נייברגר	03-6700199	052-2898581
תנועה וחניה	כנרת דביר	02-6529944	052-3507522
קרקע	עדי לרר	03-6496004	052-3330461
הפרעות דינמיות	רמי שחר	09-8658484	054-6720103
נגישות	צביקה גור	04-6532630	052-3650722
בטיחות	רביד אורנן	08-6880537	054-4588735
מודד	דותן קופרמן	03-5614421	050-5352776
מעליות	שמחה לוסטיג	03-5236633	054-4916644
הידרולוגיה	אברהם מיכאלי	03-9221445	03-9225277
סביבה	תמי הירש	03-5411455	054-7405570
תקשורת	גבי זונדהימר	09-8617077	052-2449416
איטום			
אלומיניום	אבי קליינמן	077-5255953	054-4525912
ביטחון	ספי שניידר	03-9229153	052-3797722
תאורה	נעה לב	03-5252975	054-4399936
חומרים מסוכנים	נעמי סיני	02-5330381	054-7861577
אחסנה ופרוגרמה	עדי קורמן	03-7396722	052-3797722
סופרפוזיציה			
כמאי			
העתקות	קבוצת העתקות	02-6255442	054-3153078
ניהול	שמעון קורנפלד	02-5331503	0505339116

שינויים

התכנית הינה רכושו הבלעדי של המתכנן, וכל הזכויות שמורות.
ביצוע מותנה בקבלת היתר וכל האישורים הנדרשים מהרשויות.

על המבצע לבדוק התכנית ולהודיע למתכנן על כל ליקוי או אי התאמה במידות - לפני תחילת העבודה

אין לקרא את התכנית ללא חוברות הפרטים והרשימות המצורפות

מזמין

מינהל הדיור הממשלתי

מתכנן

תפנית - תכנון ובינוי ערים בע"מ

המכון הגיאולוגי
המנהל לחקר אדמה וים

ניהול

תפנית ניהול בניה בע"מ

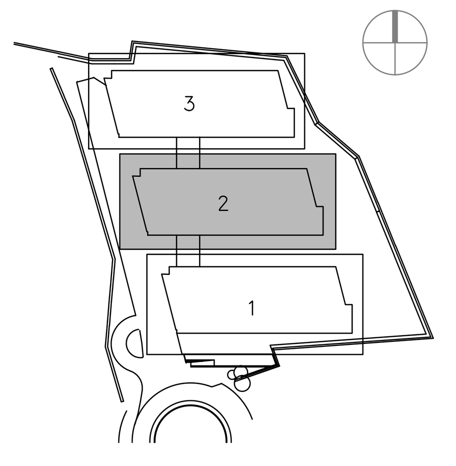

קומה F4 בנין 2

תכנית ריהוט ומערך מעבדות

לעיון ○ למכרז ● לביצוע ○

קנ"מ: 1:50

תאריך: 07.07.2016 תאריך שינוי אחרון: 07.07.2016

אדריכל אחראי: אריאל שפילקה, עמית ביטון

מהדורה: 01

מס גיליון: A-424

רשימת מתכננים

נייד	טלפון	שם	תפקיד
052-2255792	02-5331507	תפנית - תכנון ובינוי ערים	אדריכלות
052-2217784	09-7487307	משה קזס	קונסטרוקציה
050-5723428		ורד סינגר	אדריכלות נוף
050-5325203	03-6736929	טוביה שורץ	מיזוג אויר
054-3366676	074-7870000	אמנון יושע	אינסטלציה
050-5285358	02-6735062	ערן בלום	חשמל
052-2898581	03-6700199	מיכאל נייברגר	מיגון
052-3507522	02-6529944	כנרת דביר	תנועה וחניה
052-3330461	03-6496004	עדי לרר	קרקע
054-6720103	09-8658484	רמי שחר	הפרעות דינמיות
052-3650722	04-6532630	צביקה גור	נגישות
054-4588735	08-6880537	רביד אורנן	בטיחות
050-5352776	03-5614421	דותן קופרמן	מודד
054-4916644	03-5236633	שמחה לוסטיג	מעליות
03-9225277	03-9221445	אברהם מיכאלי	הידרולוגיה
054-7405570	03-5411455	תמי הירש	סביבה
052-2449416	09-8617077	גבי זונדהימר	תקשורת
			איטום
054-4525912	077-5255953	אבי קליינמן	אלומיניום
052-3797722	03-9229153	ספי שניידר	ביטחון
054-4399936	03-5252975	נעה לב	תאורה
054-7861577	02-5330381	נעמי סיני	חומרים מסוכנים
052-3797722	03-7396722	עדי קורמן	אחסנה ופרוגרמה
			סופרפוזיציה
			כמאי
054-3153078	02-6255442	קבוצת העתקות	העתקות
0505339116	02-5331503	שמעון קורנפלד	ניהול

שינויים

התכנית הינה רכוש הבלעדי של המתכנן, וכל הזכויות שמורות.
ביצוע מותנה בקבלת היתר וכל האישורים הנדרשים מהרשויות.
על המבצע לבדוק התכנית ולהודיע למתכנן על כל ליקוי או אי התאמה במידות - לפני תחילת העבודה

אין לקרא את התכנית ללא חוברות הפרטים והרשימות המצורפות

מזמין

מינהל הדיור הממשלתי

מתכנן

תפנית - תכנון ובינוי ערים בע"מ

המכון הגיאולוגי
המנהל לחקר אדמה וים

ניהול

תפנית ניהול בניה בע"מ

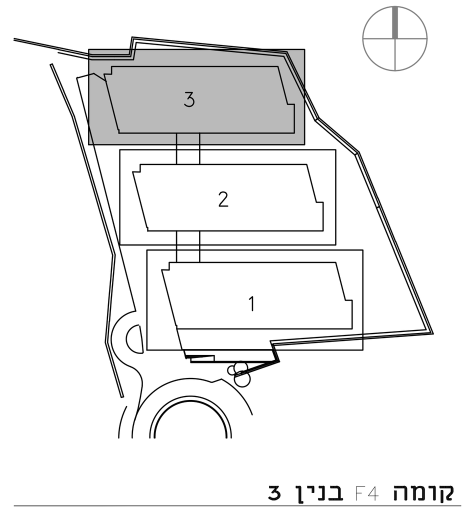

קומה F4 בנין 3

תכנית ריהוט ומערך מעבדות

לעיון ○ למכרז ● לביצוע ○

קנ"מ: 1:50

תאריך: 07.07.2016 תאריך שינוי אחרון: 07.07.2016

אדריכל אחראי: אריאל שפילקה, עמית ביטון

מהדורה 01

מס גיליון A-425

רשימת מתכננים

תפקיד	שם	טלפון	נייד
אדריכלות	תפנית – תכנון ובינוי ערים	02-5331507	052-2255792
קונסטרוקציה	משה קזס	09-7487307	052-2217784
אדריכלות נוף	ורד סינגר		050-5723428
מיזוג אויר	טוביה שורץ	03-6736929	050-5325203
אינסטלציה	אמנון יושע	074-7870000	054-3366676
חשמל	ערן בלום	02-6735062	050-5285358
מיגון	מיכאל נייברגר	03-6700199	052-2898581
תנועה וחניה	כנרת דביר	02-6529944	052-3507522
קרקע	עדי לרר	03-6496004	052-3330461
הפרעות דינמיות	רמי שחר	09-8658484	054-6720103
נגישות	צביקה גור	04-6532630	052-3650722
בטיחות	רביד אורנן	08-6880537	054-4588735
מודד	דותן קופרמן	03-5614421	050-5352776
מעליות	שמחה לוסטיג	03-5236633	054-4916644
הידרולוגיה	אברהם מיכאלי	03-9221445	03-9225277
סביבה	תמי הירש	03-5411455	054-7405570
תקשורת	גבי זונדהימר	09-8617077	052-2449416
איטום			
אלומיניום	אבי קליינמן	077-5255953	054-4525912
ביטחון	ספי שניידר	03-9229153	052-3797722
תאורה	נעה לב	03-5252975	054-4399936
חומרים מסוכנים	נעמי סיני	02-5330381	054-7861577
אחסנה ופרוגרמה	עדי קורמן	03-7396722	052-3797722
סופרפוזיציה			
כמאי			
העתקות	קבוצת העתקות	02-6255442	054-3153078
ניהול	שמעון קורנפלד	02-5331503	0505339116

שינויים

		△
		△
		△
		△2
		△1

התכנית הינה רכוש הבלעדי של המתכנן, וכל הזכויות שמורות.
ביצוע מותנה בקבלת היתר וכל האישורים הנדרשים מהרשויות.
על המבצע לבדוק התכנית ולהודיע למתכנן על כל ליקוי או אי התאמה במידות – לפני תחילת העבודה

אין לקרא את התכנית ללא חוברות הפרטים והרשימות המצורפות

מזמין
מינהל הדיור הממשלתי

מתכנן
תפנית – תכנון ובינוי ערים בע״מ

המכון הגיאולוגי
המנהל לחקר אדמה וים

ניהול
תפנית ניהול בניה בע״מ

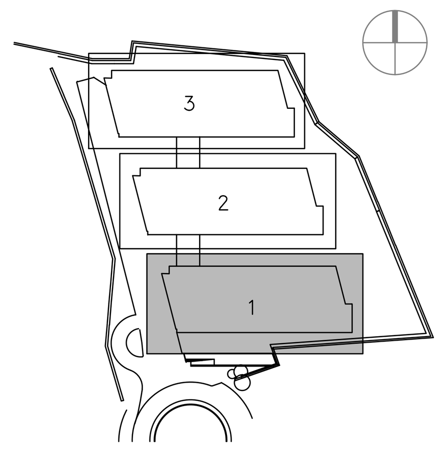

קומה F5 בנין 1

תכנית ריהוט ומערך מעבדות

לעיון ○ למכרז ● לביצוע ○

קנ״מ: 1:50

תאריך: 07.07.2016 תאריך שינוי אחרון: 07.07.2016

אדריכל אחראי: אריאל שפילקה, עמית ביטון

מהדורה 01

מס גיליון A-426

רשימת מתכננים

תפקיד	שם	טלפון	נייד
אדריכלות	תפנית - תכנון ובינוי ערים	02-5331507	052-2255792
קונסטרוקציה	משה קזס	09-7487307	052-2217784
אדריכלות נוף	ורד סינגר		050-5723428
מיזוג אויר	טוביה שוורץ	03-6736929	050-5325203
אינסטלציה	אמנון יושע	074-7870000	054-3366676
חשמל	ערן בלום	02-6735062	050-5285358
מיגון	מיכאל נייברגר	03-6700199	052-2898581
תנועה וחניה	כנרת דביר	02-6529944	052-3507522
קרקע	עדי לרר	03-6496004	052-3330461
הפרעות דינמיות	רמי שחר	09-8658484	054-6720103
נגישות	צביקה גור	04-6532630	052-3650722
בטיחות	רביד אורנן	08-6880537	054-4588735
מודד	דותן קופרמן	03-5614421	050-5352776
מעליות	שמחה לוסטיג	03-5236633	054-4916644
הידרולוגיה	אברהם מיכאלי	03-9221445	03-9225277
סביבה	תמי הירש	03-5411455	054-7405570
תקשורת	גבי זונדהימר	09-8617077	052-2449416
איטום			
אלומיניום	אבי קליינמן	077-5255953	054-4525912
ביטחון	ספי שניידר	03-9229153	052-3797722
תאורה	נעה לב	03-5252975	054-4399936
חומרים מסוכנים	נעמי סיני	02-5330381	054-7861577
אחסנה ופרוגרמה	עדי קורמן	03-7396722	052-3797722
סופרפוזיציה			
כמאי			
העתקות	קבוצת העתקות	02-6255442	054-3153078
ניהול	שמעון קורנפלד	02-5331503	0505339116

שינויים

התכנית הינה רכושו הבלעדי של המתכנן, וכל הזכויות שמורות.
ביצוע מותנה בקבלת היתר וכל האישורים הנדרשים מהרשויות.
על המבצע לבדוק התכנית ולהודיע למתכנן על כל ליקוי או אי התאמה במידות - לפני תחילת העבודה

אין לקרא את התכנית ללא חוברות הפרטים והרשימות המצורפות

מזמין
מינהל הדיור הממשלתי

מתכנן
תפנית - תכנון ובינוי ערים בע"מ

המכון הגיאולוגי
המנהל לחקר אדמה וים

ניהול
תפנית ניהול בניה בע"מ

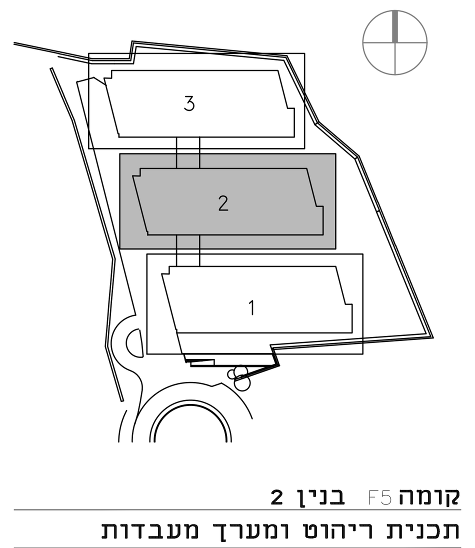

קומה F5 בנין 2
תכנית ריהוט ומערך מעבדות

לעיון ○ למכרז ● לביצוע ○

קנ"מ: 1:50

תאריך: 07.07.2016 תאריך שינוי אחרון: 07.07.2016

אדריכל אחראי: אריאל שפילקה, עמית ביטון

מהדורה 01 מס גיליון A-427

רשימת מתכננים

תפקיד	שם	טלפון	נייד
אדריכלות	תפנית - תכנון וביוני ערים	02-5331507	052-2255792
קונסטרוקציה	משה קזס	09-7487307	052-2217784
אדריכלות נוף	ורד סינגר		050-5723428
מיזוג אויר	טוביה שוורץ	03-6736929	050-5325203
אינסטלציה	אמנון יושע	074-7870000	054-3366676
חשמל	ערן בלום	02-6735062	050-5285358
מיגון	מיכאל נייברגר	03-6700199	052-2898581
תנועה וחניה	כנרת דביר	02-6529944	052-3507522
קרקע	עדי לרר	03-6496004	052-3330461
הפרעות דינמיות	רמי שחר	09-8658484	054-6720103
נגישות	צביקה גור	04-6532630	052-3650722
בטיחות	רביד אורנן	08-6880537	054-4588735
מודד	דותן קופרמן	03-5614421	050-5352776
מעליות	שמחה לוסטיג	03-5236633	054-4916644
הידרולוגיה	אברהם מיכאלי	03-9221445	03-9225277
סביבה	תמי הירש	03-5411455	054-7405570
תקשורת	גבי זונדהימר	09-8617077	052-2449416
איטום			
אלומיניום	אבי קליינמן	077-5255953	054-4525912
ביטחון	ספי שניידר	03-9229153	052-3797722
תאורה	נעה לב	03-5252975	054-4399936
חומרים מסוכנים	נעמי סיני	02-5330381	054-7861577
אחסנה ופרוגרמה	עדי קורמן	03-7396722	052-3797722
סופרפוזיציה			
כמאי			
העתקות	קבוצת העתקות	02-6255442	054-3153078
ניהול	שמעון קורנפלד	02-5331503	0505339116

שינויים

התכנית הינה רכושו הבלעדי של המתכנן, וכל הזכויות שמורות.
ביצוע מותנה בקבלת היתר וכל האישורים הנדרשים מהרשויות.
על המבצע לבדוק התכנית ולהודיע למתכנן על כל ליקוי או אי התאמה במידות - לפני תחילת העבודה

אין לקרא את התכנית ללא חוברות הפרטים והרשימות המצורפות

מזמין
מינהל הדיור הממשלתי

מתכנן
תפנית - תכנון ובינוי ערים בע״מ

המכון הגיאולוגי
המנהל לחקר אדמה וים

ניהול
תפנית ניהול בניה בע״מ

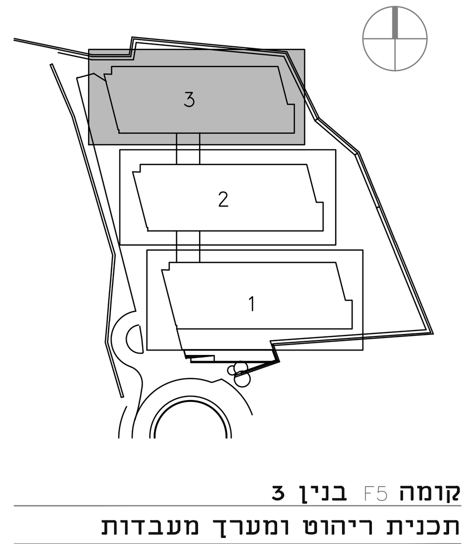

קומה F5 בנין 3
תכנית ריהוט ומערך מעבדות

לעיון ○ למכרז ● לביצוע ○

קנ״מ: 1:50

תאריך: 07.07.2016 תאריך שינוי אחרון: 07.07.2016

אדריכל אחראי: אריאל שפילקה, עמית ביטון

מהדורה 01

מס גיליון A-428